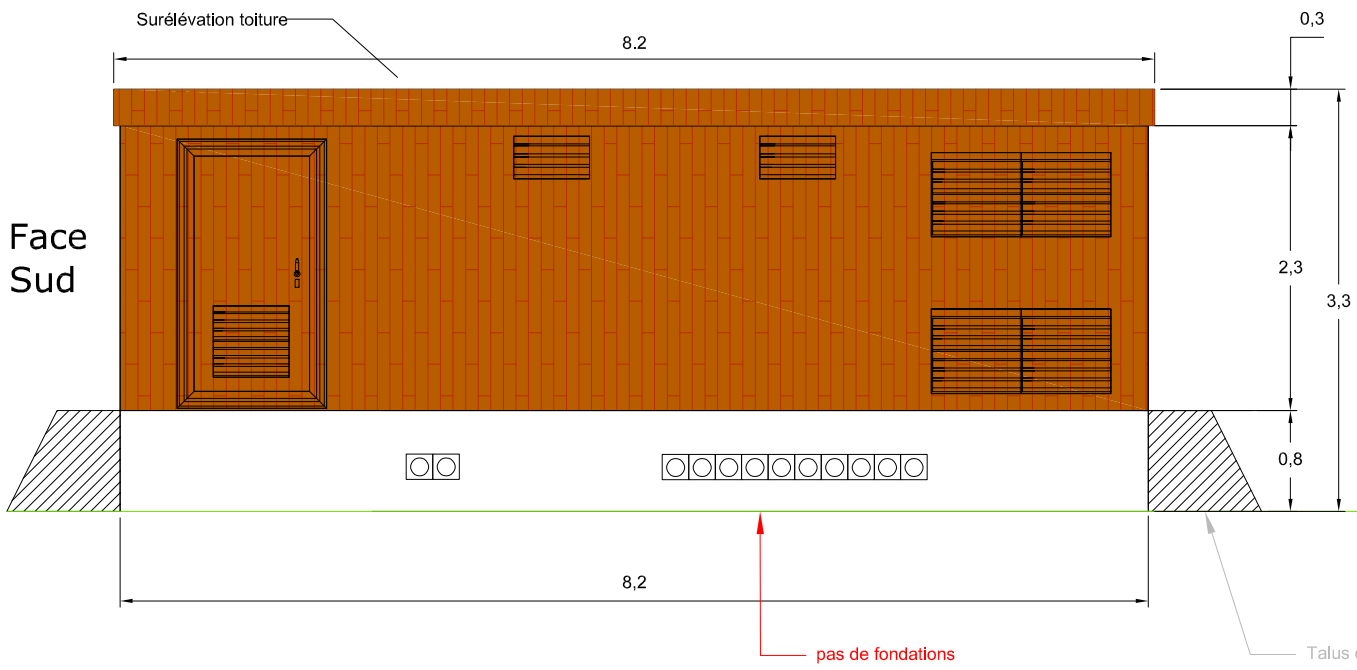

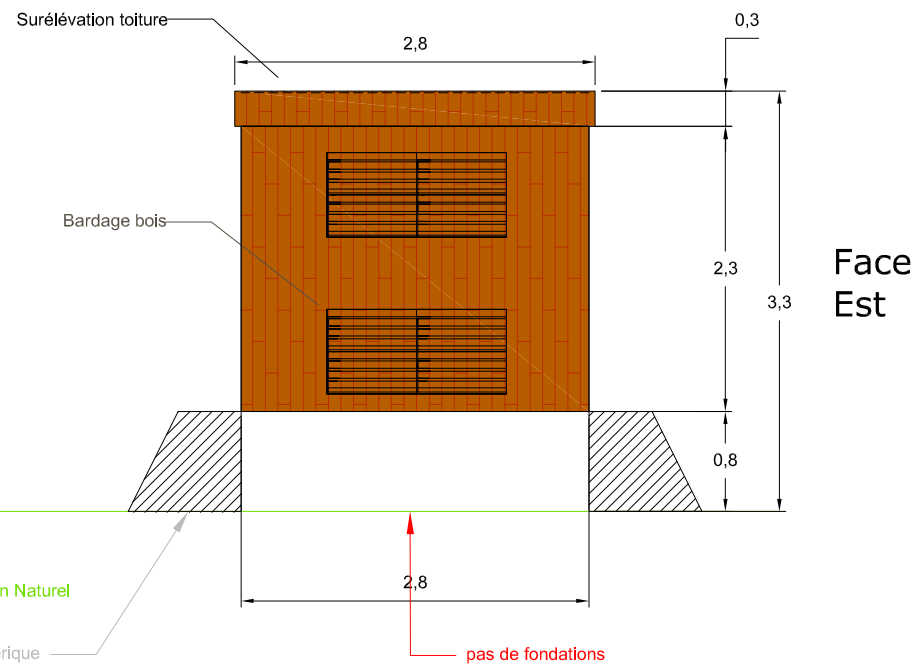

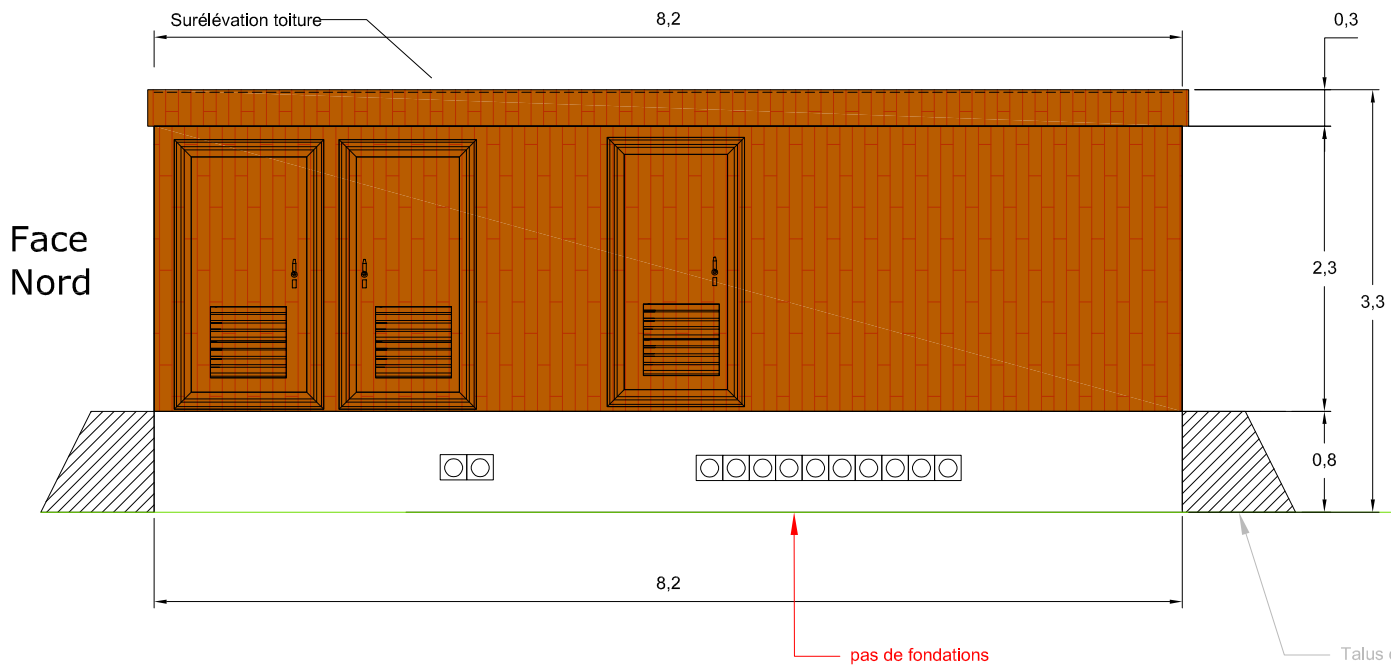

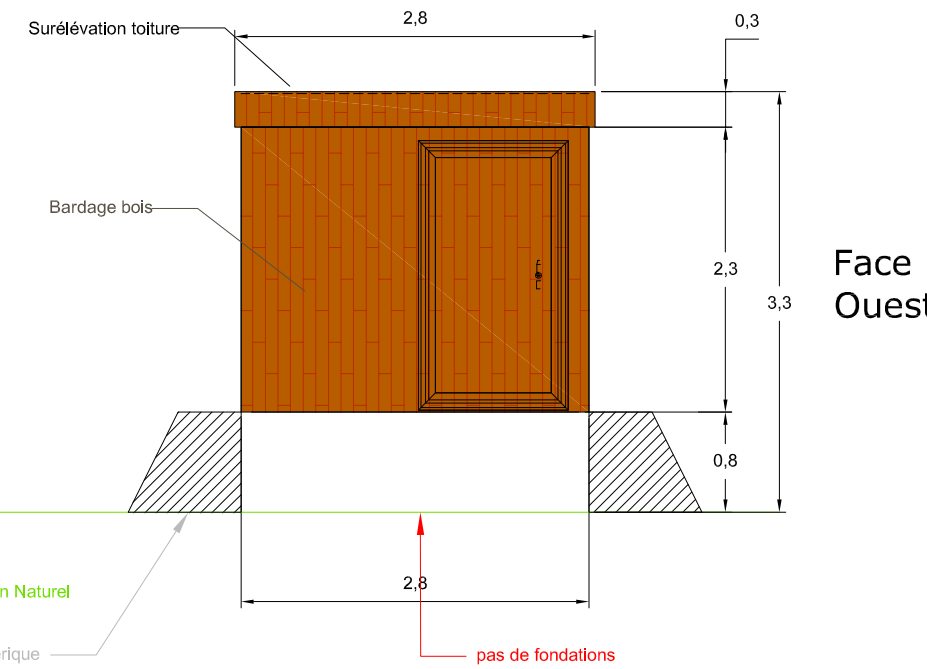

Terrain Naturel

Talus de terre périphérique

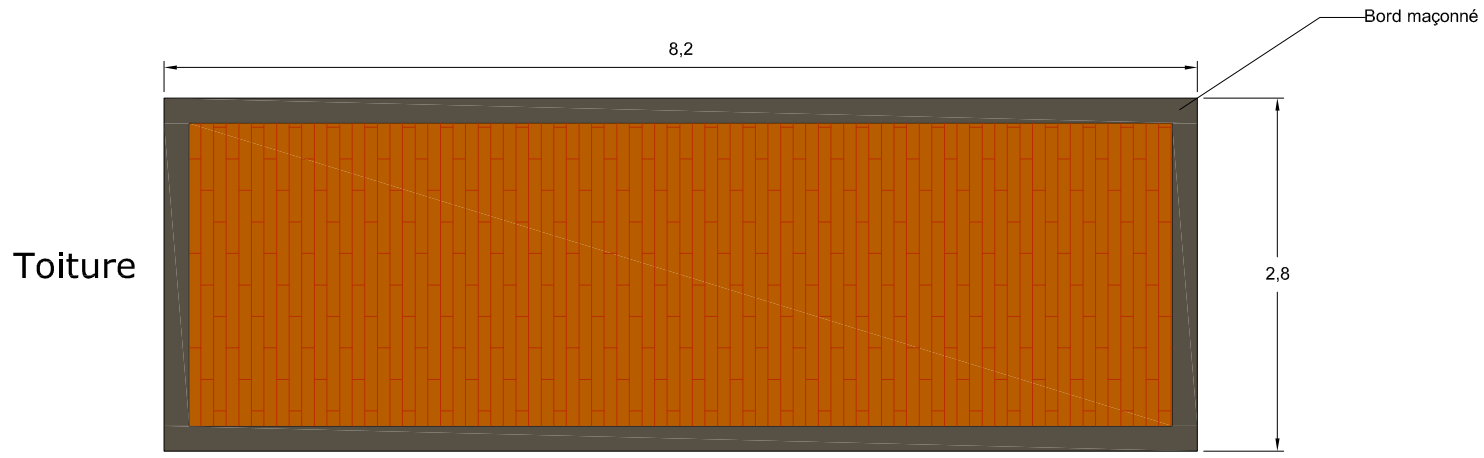

Projet photovoltaïque

SAS CPV SUN 40
Immeuble Le Basco
966 Avenue Raymond Dugrand
CS66014
34060 Montpellier

PC5-1
Façades et toitures
Poste de livraison

Référence	Ochsenmuehlkoepfel
Commune	Bitche (57)
Section	20
Parcelles	157

N

Informations	
Surface plancher	22,96 m²
Couleur	Bardage bois

Echelle	1:60
Format d'impression	A3
Unité des mesures	Mètres

0 1.5 3
0 25 50 mm

	Date	Nom
Editeur	12/08/2022	LLE
Contrôle	16/08/2022	ABO

FREDERIQUE LONCHAMPT ARCHITECTE
60 rue Thiers - 54000 Nancy
06 [illegible] - architecte@frederique-lonchampt.com
N° Ordre 18[illegible]
SIRET 798 511 191 00014
APE 7111Z

PC5-1